TTS Group

Рішення щодо отримання енергії з тюкуваної соломи. Практичні кейси.

TTS Group

Компанія TTS є лідером у використанні біомаси в енергетиці

Продукція TTS займає почесне місце серед провідних європейських виробників промислових біомасових котлів

Котел для спалювання соломи VESKO-S

Потужність котла:_____2,0 ÷ 5,0 МВт
Робочий тиск:_____0,3 ÷ 0,6 МПа
Робоча температура:_____90 - 110 ° С

Паливо: солома у вигляді тюків

- Розміри 1,2 м х (0,7-1,2 м) х (2,2-2,5 м)
- Вага від 200 до 350 кг
- Вологість 11 ÷ 17%
- Теплотворна здатність Qir= 13,9-15,1 Мдж/кг

лен

сено

зерновая солома

рапс

кукурудза

тритикале

Котел для спалювання соломи VESKO-S

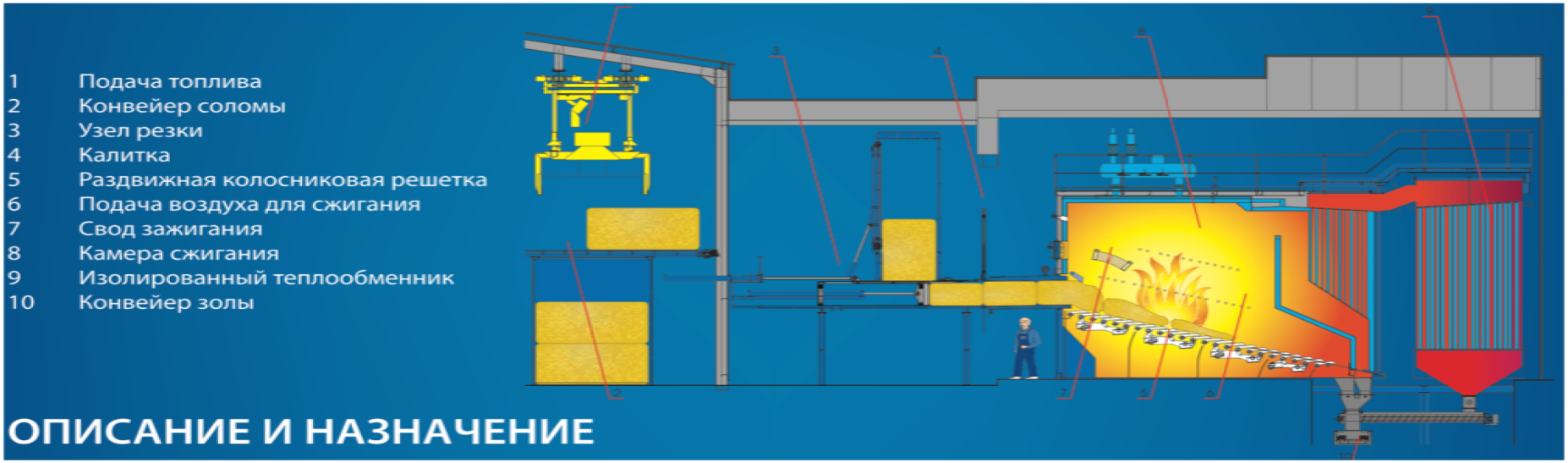

Перевагою цієї технології є завантаження палива. Створюється критий склад, де за допомогою автоматичного крану котел завантажується. Подача палива може бути забезпечена на декількох тижнів.

Друга перевага полягає в конструкції камери згоряння котла, в якій стінки охолоджуються водою і фактично являють собою додатковий теплообмінник. Охолодження камери згоряння мінімізує виникнення шматків золи на решітці.

Найбільшою перевагою котла є повна автоматика.

Системи очищення викидів

Тканинни фільтри

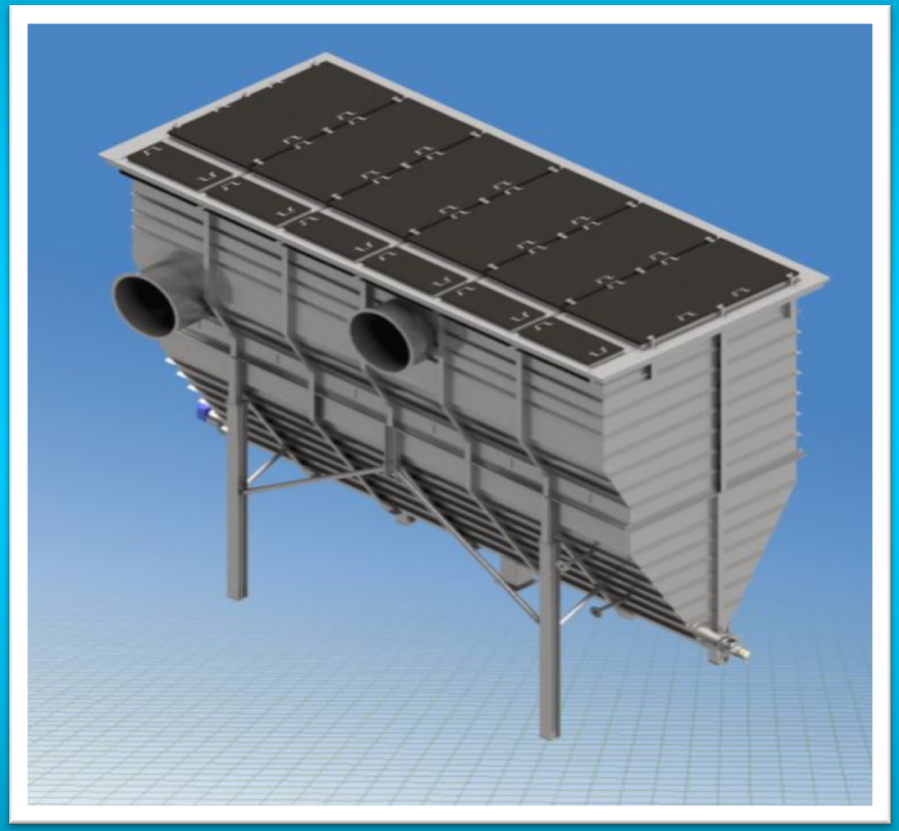

Пилові частинки поділяються проходженням димових газів через тканинни шланги, які встановлені на дротяних кошиках

Зменшують викиди пилу нижче 20 мг / м3

Референції: котли TTS

81

встановлене обладнання

281,9 МВт

загальна потужність

установки

котлів

Кількість установок: 60
потужність: 186,9 МВт

Очищення димових газів
Кількість установок: 16
вихід: 78 МВт

Конденсатор згоряння
кількість пристроїв: 4
потужність: 16 МВт

Когенерація з біомаси
Кількість рослин: 1
Вихід: 1 МВт

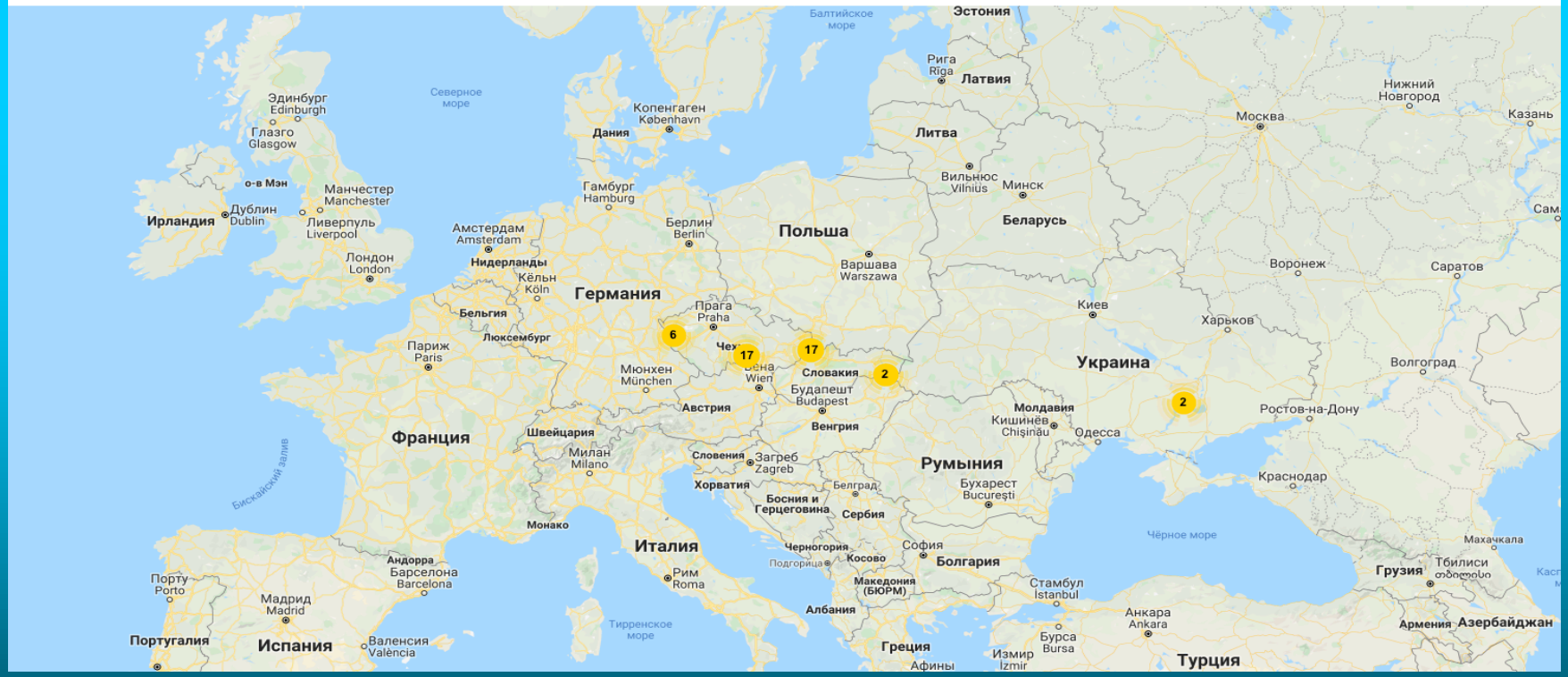

Птахокомплекс Дніпровський

VESKO-S 2 x 5,0MW
+ 2x тканинних фільтра

Рік введення в експлуатацію: 2012

Птахокомплекс Дніпровський

Посилання на Youtube: https://youtu.be/ZEqy42dPmSI

https://www.ttsboilers.cz

tts boilers

ДОМА́ШНЯЯ СТРАНИ́ЦА | О КОМПАНИИ | ТОПЛИВО БИОМАССА | РЕФЕРЕНЦИЕ | НОВОСТИ | КОНТАКТЫ | RU

info@ttsboilers.cz | +420 568 837 611

КОНТАКТЫ КОМПАНИИ

секретариат
+420 724 325 014
+420 568 837 611
info@ttsboilers.cz

Сервисные котлы - 24 часа
+420 602 550 277
servis@tts.cz

Jindřich Svoboda
Управляющий директор, реализация проектов
+420 602 723 709
svoboda@tts.cz

Miroslav Mikyska
Начальник отдела продаж
+420 724 325 002
+420 568 837 672
mikyska@tts.cz

Ing. Petr Suchý
начальник строительства
+420 602 717 237
suchy@tts.cz

КОММЕ́РЧЕСКОЕ АГЕ́НТСТВО

Выберите страну представительства UKRAJINA (UA)

комме́рческое аге́нтство для Украины

Alexandr Sergejevič Moroz
01054 Kiev, Ukrajina
+ 380/67 2352995
moroz@ttsboilers.com.ua